CLARO R

- CLARO R, kare dizayn edilmiş düz-kademeli ikili bir alüminyum enjeksiyon COB led downlight' tır. Çerçevesi elektrostatik toz boyalıdır. Ral kataloğundaki herhangi bir renge boyanabilir. Önden görünümü yuvarlak olup tavan montaj deliğinin de yuvarlak olması nedeniyle elektrikçiler için montajı kolaydır. Soğutucusu alüminyum enjeksiyon olup led pcb' nin soğumasına yardımcı olmakla beraber ledin ömrünü arttırmaktadır.

- CLARO R is a square shaped flat-recessed double aluminium injection COB led downlight. Its frame is electrostatic powder coated and it can painted any colour within Ral catalogue. Its frontal appearance is circular and it is easy for electricians to install as the diameter of the ceiling hole is circular.

INDOOR | IP20 | IP44 | IK07 | CE | 180~220 AC/V 50/60 Hz. | CRI>80 | DIM | EMERGENCY KIT | DALI

Kodu/Code	:	IDRS.DK.16.0.0.194.0.RF.38	IDRS.DK.20.0.0.234.0.RF.38	IDRS.DK.24.0.0.294.0.RF.38	IDRS.DK.30.0.0.350.0.RF.38	IDRS.DK.36.0.0.380.0.RF.38	IDRS.DK.46.0.0.454.0.RF.38
Gücü/Power	:	2x8W	2x10W	2x12W	2x15W	2x18W	2x23W
Lümen/Lumen	:	2x1040Lm	2x1300Lm	2x1560Lm	2x1850Lm	2x2340Lm	2x2900Lm
Ölçüler/Dimensions (WxHxD mm)	:	194x97x70 mm	234x117x70 mm	294x147x75 mm	350x175x75 mm	384x192x75 mm	454x225x80 mm
Cut Out (Ø)	:	2x85 mm	2x105 mm	2x130 mm	2x160 mm	2x175 mm	2x210 mm

Ürün Özellikleri /Product Features		
Gövde Housing	:	Aluminyum Enjeksiyon Aluminium Injection
Optik/Optic	:	Alm. Reflektör/Alm Reflector
Kullanım Şekli/Usage	:	Sıva Altı/Recessed
Güç Faktörü/Power Factor	:	> 0,95 Cos φ
Çalışma Sıcaklığı Aralığı Operating Temp. Range	:	-20°C/+50°C

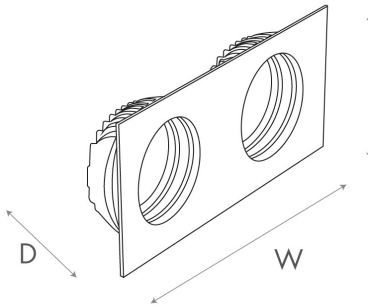

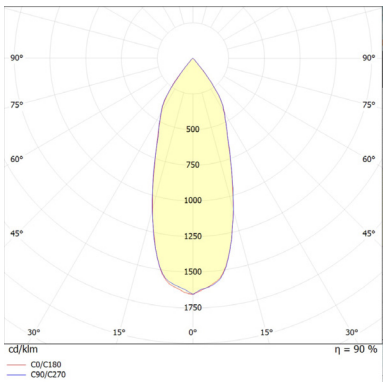

Opsiyonel Özellikler/Optional Features		
Işık Rengi/CCT	:	3000K, 4000K, 5000K, 6500K
Işık Açısı/Beam Angle	:	38°
Acil urum Kiti/EMG	:	1-3 Saat/Hour
Kontrol / Control	:	On/Off, DALI, 1-10V, Bluetooth
Ürün Rengi/Body Colour	:	RAL Colour

Lümen değerleri sadece referans içindir, değişiklik gösterebilir./ The lumen values are only for reference. There may be changes in the data.